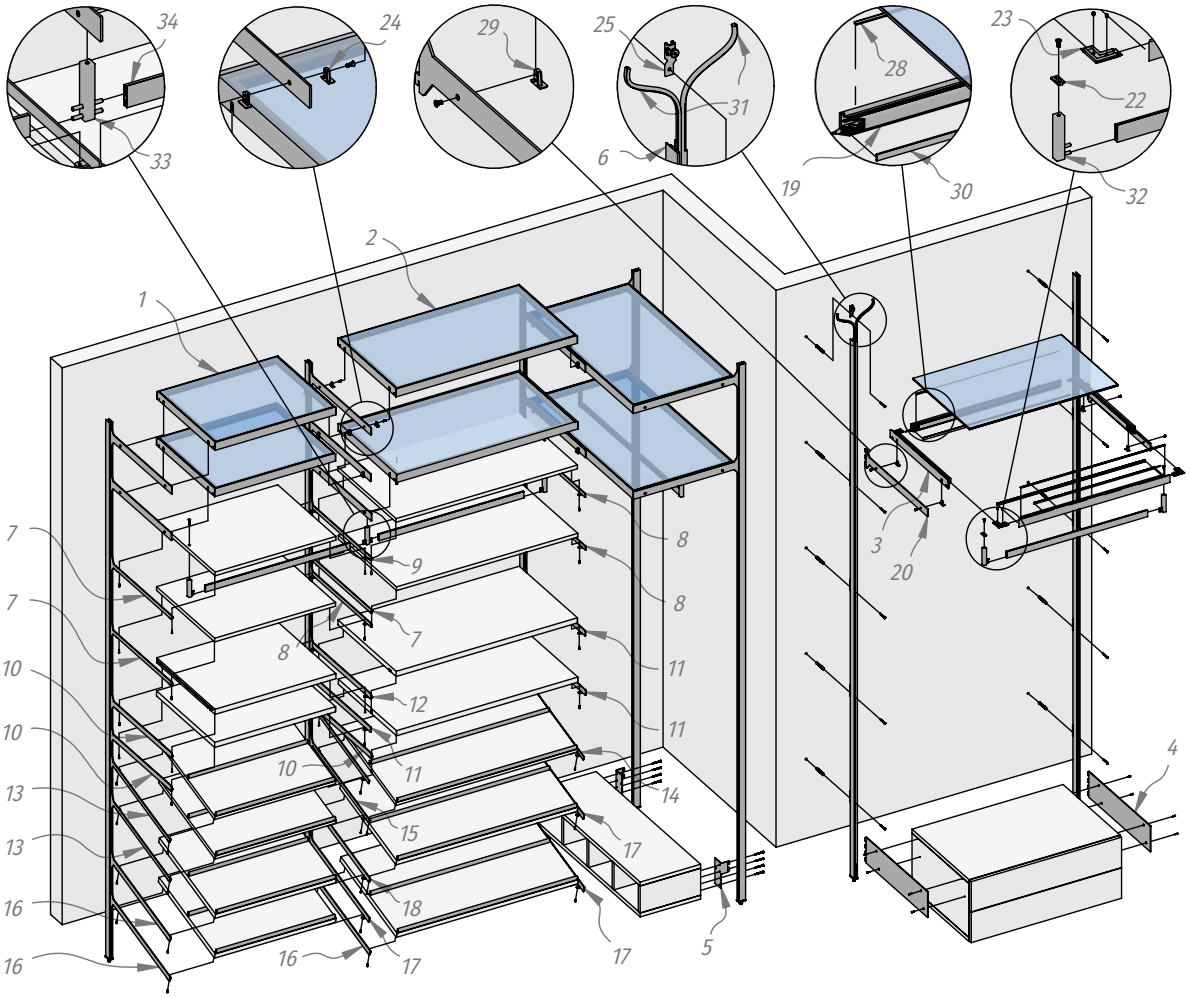


| Поз. | Артикул |
|---|---|
| 1 | VR6050ALXX |
| 2 | VR9050ALXX |
| 3 | VR50SPRXX |
| 4 | VR530XX |
| 5 | VR120XX |
| 6 | VR2650XX |
| 7 | VR5018LXX |
| 8 | VR5018RXX |
| 9 | VR5018CXX |
| 10 | VR5025LXX |
| 11 | VR5025RXX |
| 12 | VR5025CXX |
| 13 | VR50SR18LXX |
| 14 | VR50SR18RXX |
| 15 | VR50SR18CXX |
| 16 | VR50SR25LXX |
| 17 | VR50SR25RXX |
| 18 | VR50SR25CXX |
| 19 | VR300PRXX |
| 20 | VR5036XX |
| 21 | VR01CLP |
| 22 | VR02CRT |
| 23 | VR04COR |
| 24 | VR04CC |
| 25 | VR01VS |
| 26 | VR01HID |
| 27 | VR2606AL |
| 28 | VR01GS |
| 29 | VR02SC |
| 30 | VR300DIF |
| 31 | PZ195X6 |
| 32 | TA0213S |
| 33 | TA0213C |
| 34 | TA0213RXX SET |

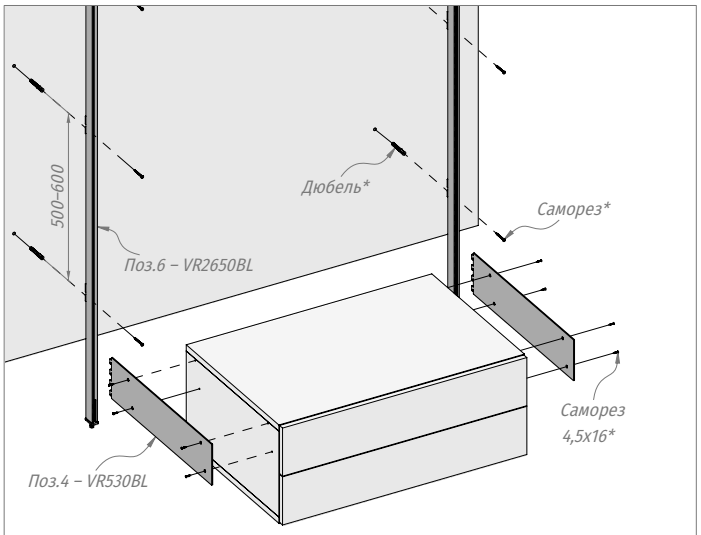


* - в комплектацию не входит

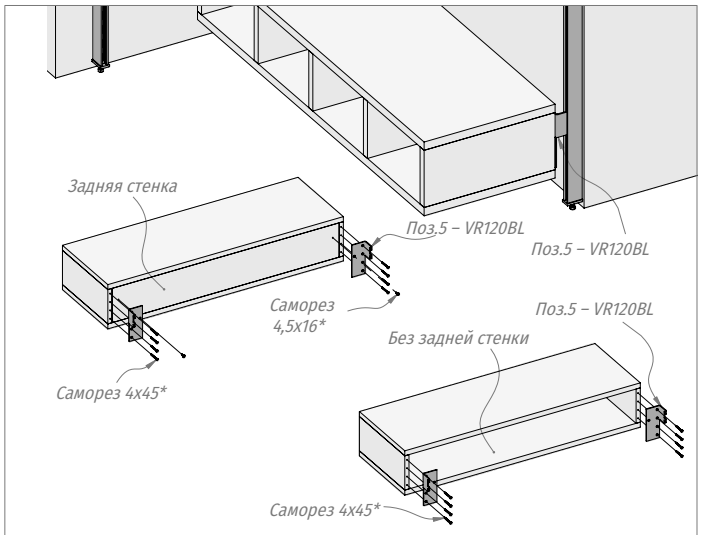


* - в комплектацию не входит

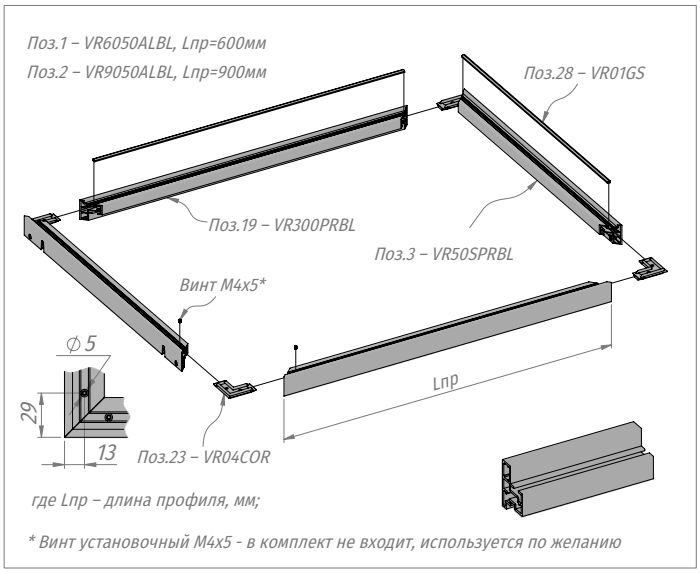
Поз.1 – VR6050ALBL, Lпр=600мм
Поз.2 – VR9050ALBL, Lпр=900мм
Поз.28 – VR01GS
Поз.19 – VR300PRBL
Поз.3 – VR50SPRBL
Винт M4x5*
∅ 5
29
13
Поз.23 – VR04COR
Lпр
где Lпр – длина профиля, мм;
* Винт установочный M4x5 - в комплект не входит, используется по желанию

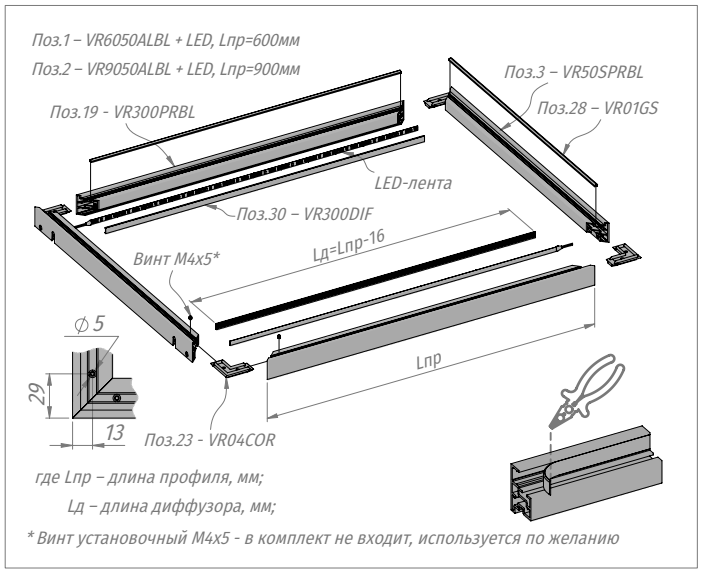
Поз.1 – VR6050ALBL + LED, Lпр=600мм
Поз.2 – VR9050ALBL + LED, Lпр=900мм
Поз.3 – VR50SPRBL
Поз.28 – VR01GS
Поз.19 - VR300PRBL
LED-лента
Поз.30 – VR300DIF
Lд=Lпр-16
Винт M4x5*
∅ 5
29
13
Поз.23 - VR04COR
Lпр
где Lпр – длина профиля, мм;
Lд – длина диффузора, мм;
* Винт установочный M4x5 - в комплект не входит, используется по желанию

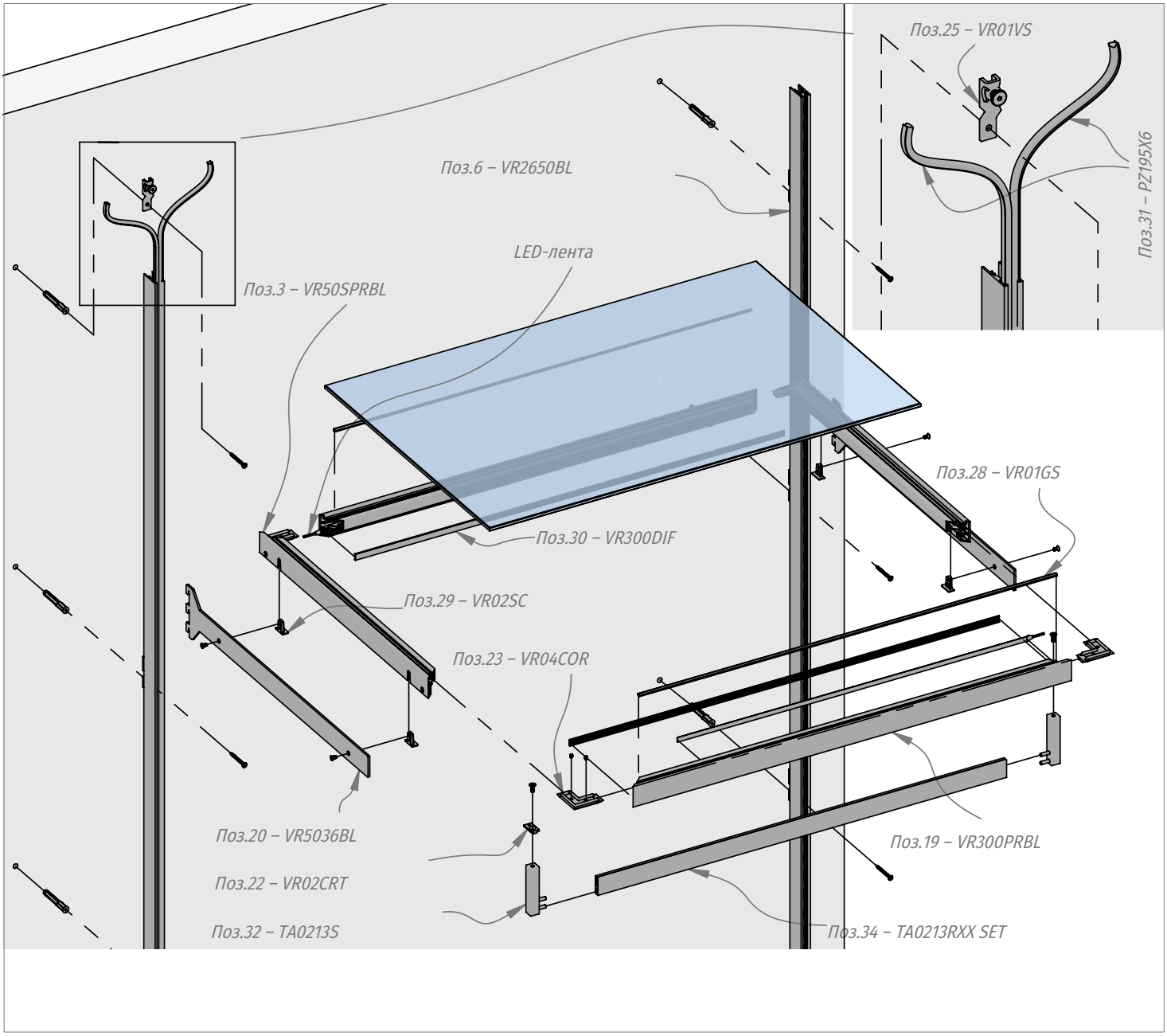
Поз.25 – VR01VS
Поз.31 – PZ195X6
Поз.6 – VR2650BL
LED-лента
Поз.3 – VR50SPRBL
Поз.28 – VR01GS
Поз.30 – VR300DIF
Поз.29 – VR02SC
Поз.23 – VR04COR
Поз.20 – VR5036BL
Поз.19 – VR300PRBL
Поз.22 – VR02CRT
Поз.32 – TA0213S
Поз.34 – TA0213RXX SET

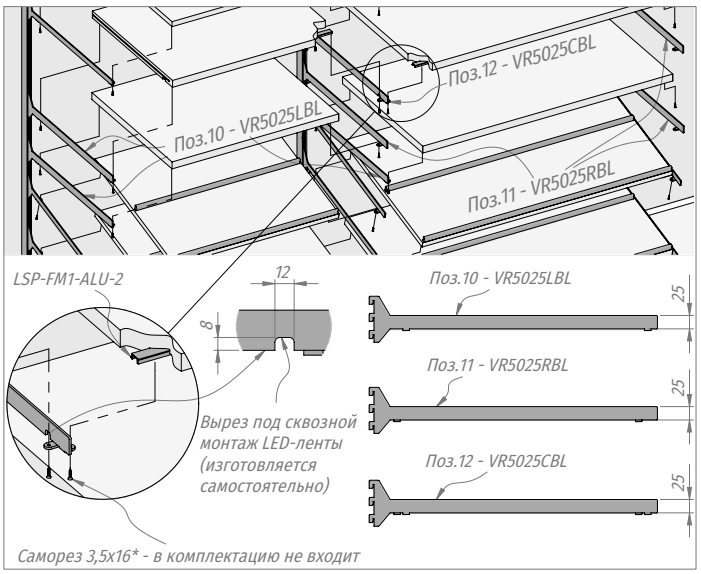
Поз.12 - VR5025CBL
Поз.10 - VR5025LBL
Поз.11 - VR5025RBL
LSP-FM1-ALU-2
12
8
Поз.10 - VR5025LBL
25
Поз.11 - VR5025RBL
25
Поз.12 - VR5025CBL
25
Вырез под сквозной монтаж LED-ленты (изготовляется самостоятельно)
Саморез 3,5x16* - в комплектацию не входит

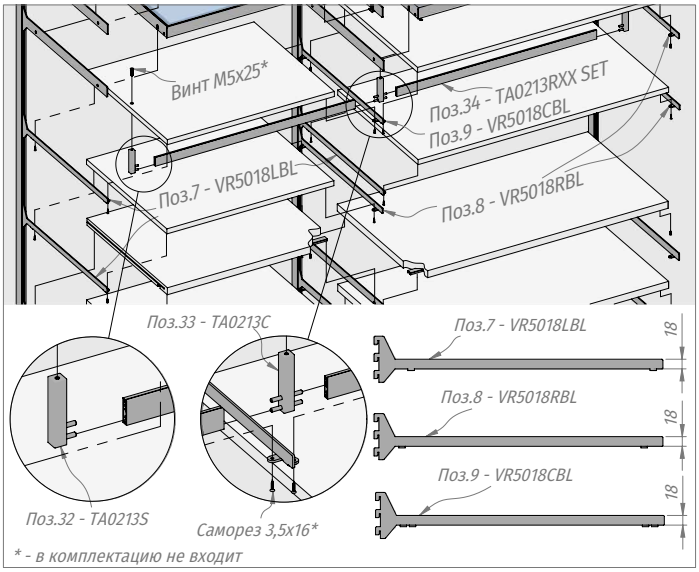
Винт M5x25*
Поз.34 - TA0213RXX SET
Поз.9 - VR5018CBL
Поз.7 - VR5018LBL
Поз.8 - VR5018RBL
Поз.33 - TA0213C
Поз.7 - VR5018LBL
18
Поз.8 - VR5018RBL
18
Поз.9 - VR5018CBL
18
Поз.32 - TA0213S
Саморез 3,5x16*
* - в комплектацию не входит

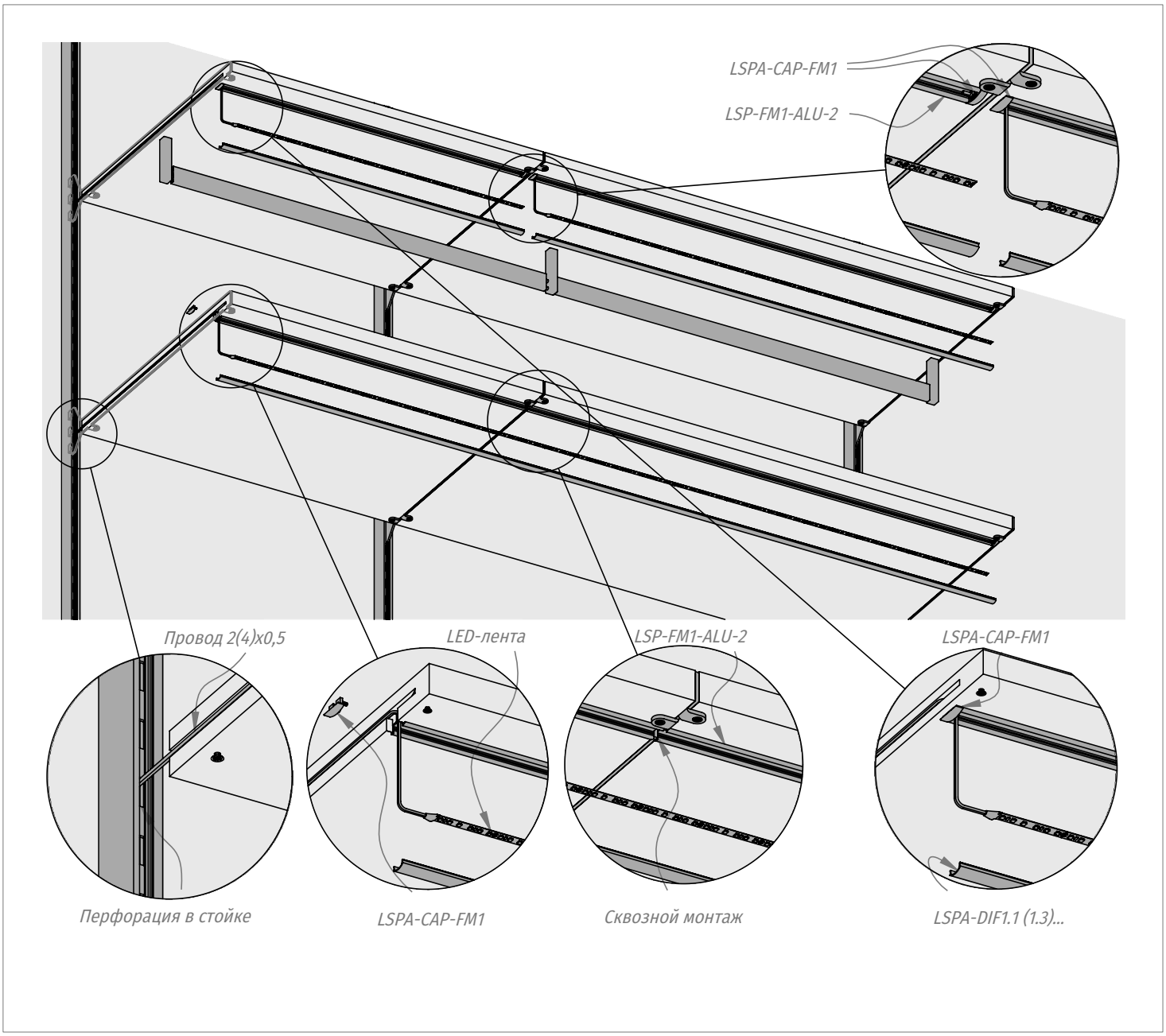
LSPA-CAP-FM1
LSP-FM1-ALU-2
Провод 2(4)x0,5
LED-лента
LSP-FM1-ALU-2
LSPA-CAP-FM1
Перфорация в стойке
LSPA-CAP-FM1
Сквозной монтаж
LSPA-DIF1.1 (1.3)...

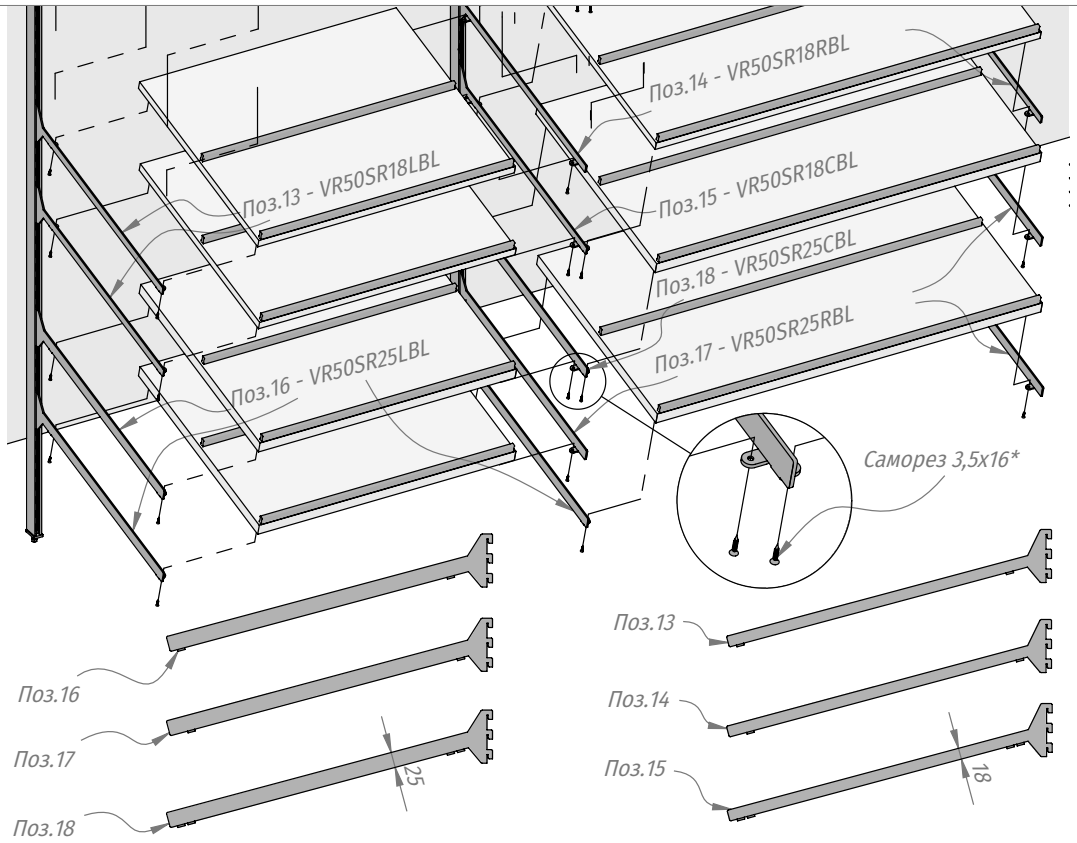

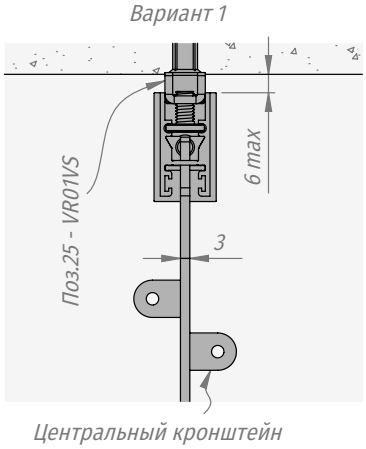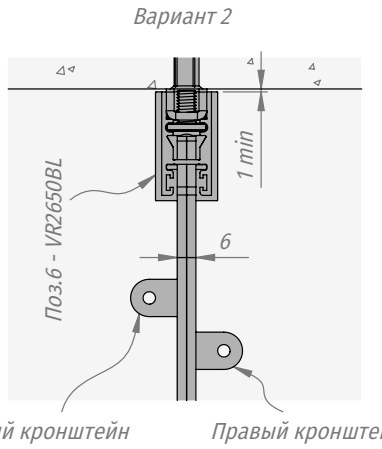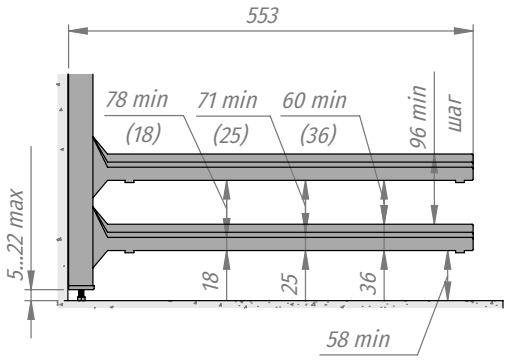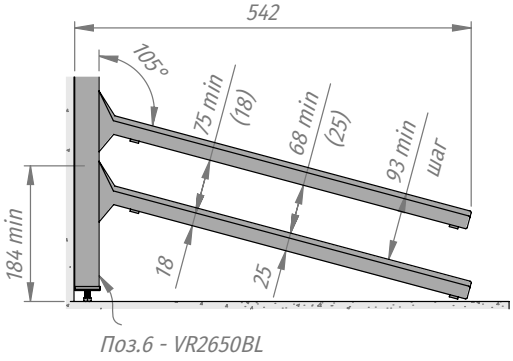
* - в комплектацию не входит