KRABY лифт для автоматического открывания фасада вверх, длина 355 мм
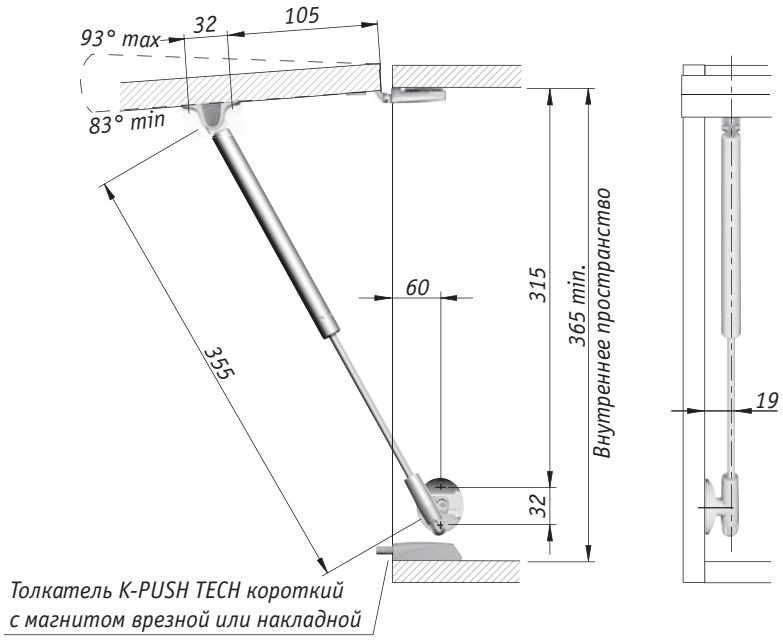
Стандартная схема установки при использовании накладных фасадов с петлями без пружины или с обратной пружиной и с короткими толкателями K-PUSH TECH с магнитом